東濃地区中学生ソフトテニスシングルス新人大会

令和元年１０月５日（土）

於：土岐総合公園テニスコート

＜男子・選手権の部＞

1	小木曽快成	（ 瑞浪 ）
2	五十嵐　榛	（ 第二 ）
3	志津　洵成	（ 福岡 ）
4	渡邉　晴己	（多治見）
5	森　耶真人	（ 笠原 ）
6	浅野　崇斗	（ 坂本 ）
7	伊藤　愛斗	（ 北陵 ）
8	中村　斗希	（恵那西）
9	吉川　一太	（多治見）
10	尾上　楓弥	（ 瑞浪 ）
11	青山　晴喜	（ 陶都 ）
12	有我　春輝	（瑞浪南）
13	藤井　利通	（ 福岡 ）
14	長谷川裟羽人	（恵那東）
15	原　亜良太	（ 坂下 ）
16	松本　大我	（ 陶都 ）
17	田口　朝飛	（ 瑞浪 ）
18	小池　悠生	（恵那東）
19	巾　爽輝	（ 北陵 ）
20	原　和輝	（ 福岡 ）
21	小木曽琉星	（瑞浪南）
22	牛島　隼	（ 瑞浪 ）
23	内田　雄大	（ 陶都 ）
24	糟谷　佑樹	（多治見）
25	今井　和也	（恵那西）
26	原　光輝	（ 福岡 ）
27	原　駿太	（ 第二 ）
28	前田　英貴	（多治見）
29	栗田　治輝	（ 笠原 ）
30	吉野　哲平	（ 坂下 ）
31	越野　楓馬	（ 坂本 ）
32	森　成矢	（ 陶都 ）

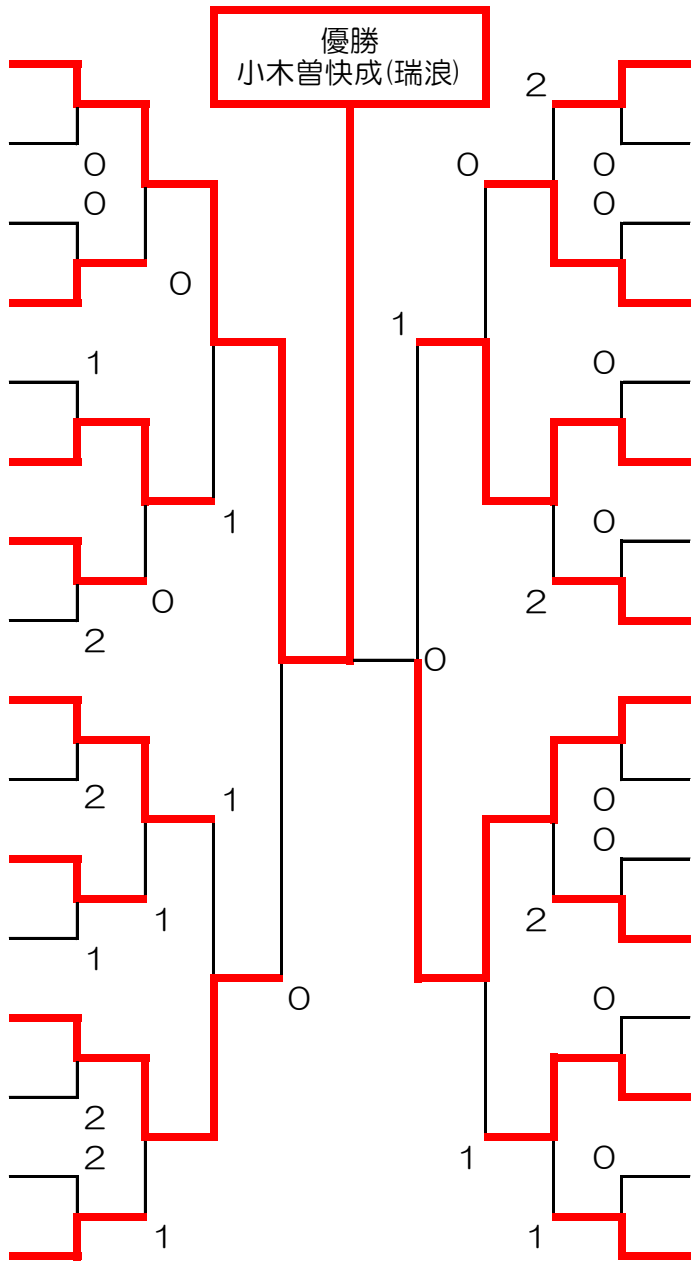

＜男子・学年別の部＞
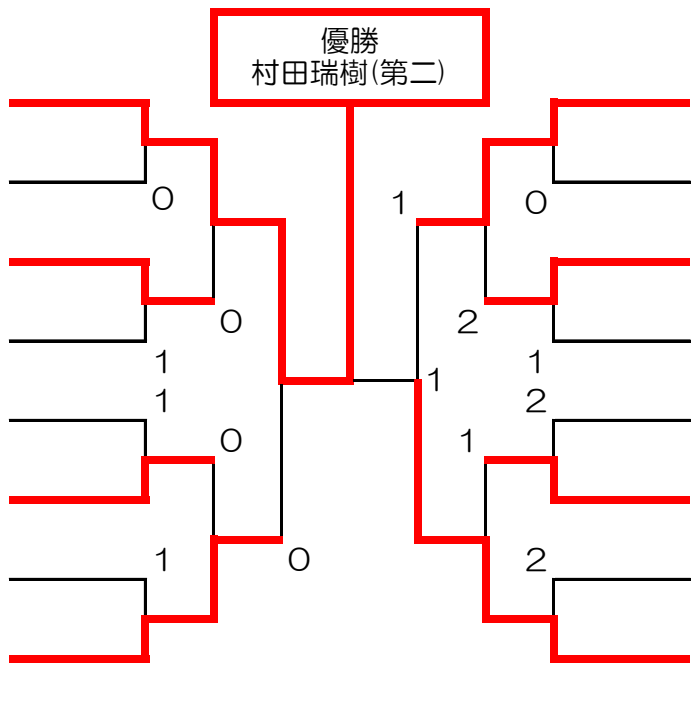
1	村田　瑞樹	（ 第二 ）
2	高橋　覇玖	（恵那東）
3	大脇　綱介	（ 坂本 ）
4	兼山陽奈太	（ 坂下 ）
5	渡邉　秀悟	（ 坂本 ）
6	山田　陽喬	（恵那西）
7	神﨑　志音	（ 小泉 ）
8	寺嶋　閃輝	（瑞浪南）
9	都筑　創楽	（ 第二 ）
10	曽我　元飛	（恵那西）
11	加藤　優悟	（ 小泉 ）
12	千藤　桔平	（ 坂本 ）
13	原　希良	（ 坂下 ）
14	山崎　蓮	（恵那東）
15	草苅　悠太	（ 坂本 ）
16	中山　晴暉	（瑞浪南）