東濃地区中学生ソフトテニスシングルス新人大会

平成２７年１０月１０日（土）

於：中津川公園テニスコート

＜女子・選手権の部＞

1	荒畑萌々香	（ 福岡 ）
2	度会　芽吹	（恵那西）
3	ルセンティ香衣耶	（ 陶都 ）
4	斎木ふらの	（ 泉 ）
5	山下　加奈	（ 坂下 ）
6	寺澤　望愛	（ 南姫 ）
7	橋本　涼奈	（ 坂本 ）
8	蓮本　愛美	（ 陶都 ）
9	安藤　　遥	（ 陶都 ）
10	後藤あおば	（南ヶ丘）
11	鈴木しずく	（ 瑞浪 ）
12	和田　愛未	（ 泉 ）
13	宮嶋　空美	（ 福岡 ）
14	今井　早紀	（恵那西）
15	大橋菜々美	（恵那東）
16	坂崎　涼子	（ 小泉 ）

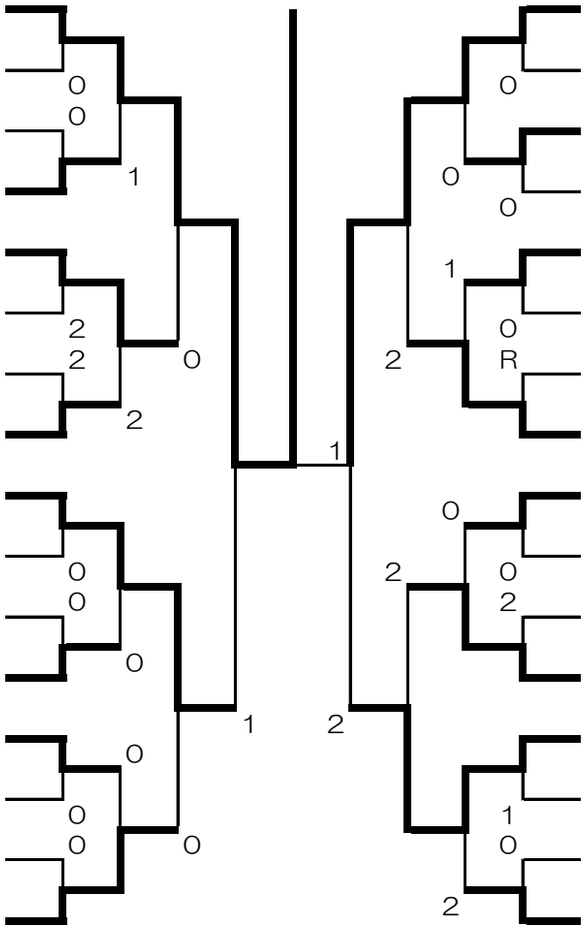

17	深谷　菜月	（ 福岡 ）
18	山崎　彩那	（ 陶都 ）
19	吉村　彩乃	（ 坂本 ）
20	梅本　実来	（ 坂下 ）
21	奥村　亜美	（ 泉 ）
22	市川　佳歩	（恵那東）
23	西尾　侑真	（恵那西）
24	丹羽　絢音	（ 陶都 ）
25	大林　里緒	（ 陶都 ）
26	有賀　遥菜	（ 瑞浪 ）
27	宮地　美羽	（恵那西）
28	林　実萌佳	（ 泉 ）
29	大山　真衣	（ 福岡 ）
30	安江蘭々香	（ 南姫 ）
31	冨永　美月	（南ヶ丘）
32	市原　千裕	（ 小泉 ）

＜女子・学年別の部＞

1	計良　桃子	（ 陶都 ）
2	黒地　桃果	（恵那東）
3	鈴木　遥陽	（ 泉 ）
4	本多　七菜	（ 北陵 ）
5	橋場　妃菜	（ 坂本 ）
6	可知　優里	（ 坂下 ）
7	酒井美奈子	（ 南姫 ）
8	山口　結衣	（ 泉 ）

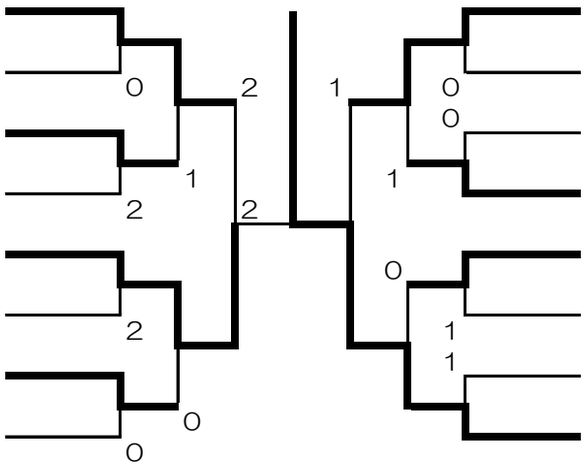

9	石神　里莉	（ 陶都 ）
10	各務　紗代	（ 泉 ）
11	梅田のどか	（恵那東）
12	伊藤　沙貴	（ 北陵 ）
13	高橋まつり	（ 坂本 ）
14	黒崎このは	（ 南姫 ）
15	小縣　楓奈	（ 坂下 ）
16	知原　実央	（ 泉 ）